KSH Hadzhidimitrov
КСХ-Хаджидимитров ЕООД София, кв.Враждебна, ул. 3-та, N 4 тел.: 02/ 943 45 34 www.obkov.com /e-mail: office@obkov.com

INAL® GLASS SYSTEMS & ACCESSORIES

2020

Различен дизайн, лесен монтаж

Обков за плъзгане за душ кабина EOS

Код: 22629-1158BETANEW

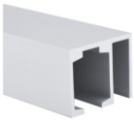

Код: 217-6

Код: 4018415-5

Код: 4018415-7

Код: S822

технически характеристики

Макс. размер на врата (с две ролки)	1,00m x 3,00m
Дебелина на стъклото	8-10mm
Макс. тегло на вратата (с две ролки)	80Kg
Покритие	Релса - полиран алуминий Ролка Бета New - сатен

ВАРИАНТ 1

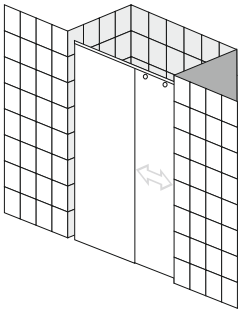

1. **22629-1158BETANEW - 1 бр.**
   ролка - 2 бр.
   стопер - 2 бр.
   подов водач - 1 бр.
2. **217-6 - 2 м.**
3. **4018415-5 - 2 бр.**
4. 4018415-7
5. **S822 - 1 бр.**

Цена: 418,50 лв.

ВАРИАНТ 2

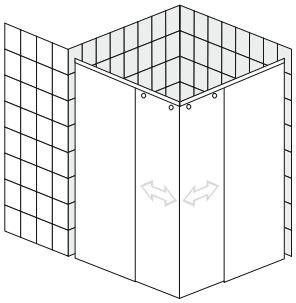

1. **22629-1158BETANEW - 2 бр.**
   ролка - 2 бр.
   стопер - 2 бр.
   подов водач - 1 бр.
2. **217-6 - 2 м.**
3. **4018415-5 - 2 бр.**
4. **4018415-7 - 1 бр.**
5. **S822 - 2 бр.**

Цена: 721,50 лв.

ВАРИАНТ 3

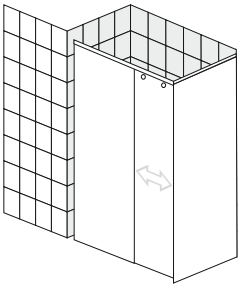

1. **22629-1158BETANEW - 1 бр.**
   ролка - 2 бр.
   стопер - 2 бр.
   подов водач - 1 бр.
2. **217-6 - 3 м.**
3. **4018415-5 - 2 бр.**
4. **4018415-7 - 1 бр.**
5. **S822 - 1 бр.**

Цена: 483,50 лв.

ВАРИАНТ 4

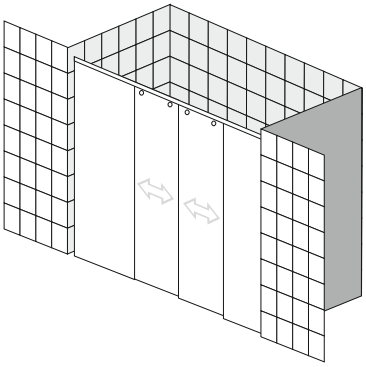

1. **22629-1158BETANEW - 2 бр.**
   ролка - 2 бр.
   стопер - 2 бр.
   подов водач - 1 бр.
2. **217-6 - 2 м.**
3. **4018415-5 - 2 бр.**
4. 4018415-7
5. **S822 - 2 бр.**

Цена: 709,00 лв.

Всички цени са с ДДС

KSH Hadzhidimitrov
КСХ-Хаджидимитров ЕООД София, кв.Враждебна, ул. 3-та, N 4 тел.: 02/ 943 45 34 www.obkov.com /e-mail: office@obkov.com

INAL® GLASS SYSTEMS & ACCESSORIES

Схеми и изрези за обков EOS

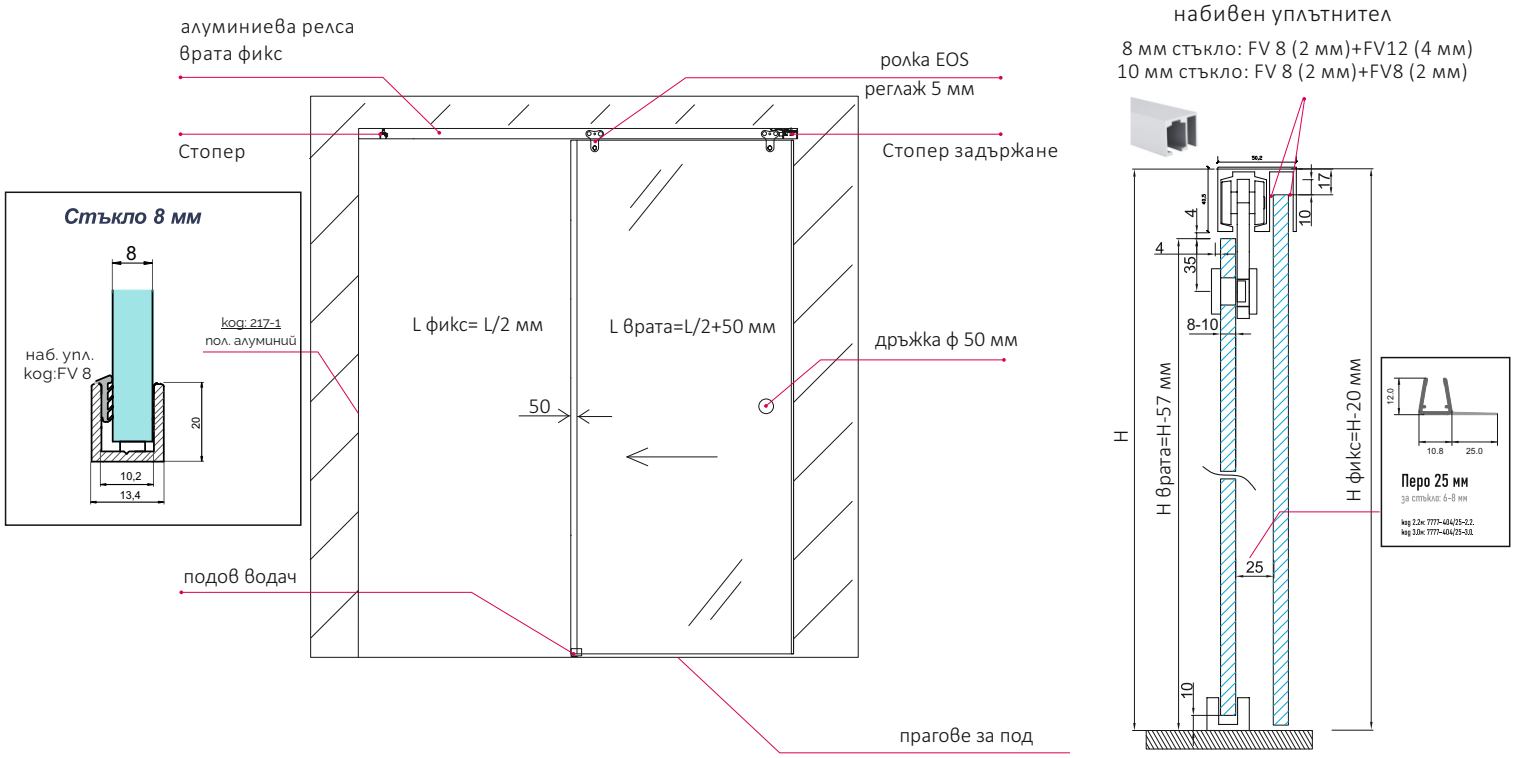

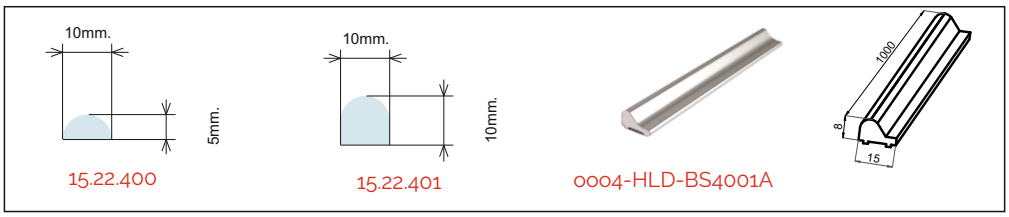

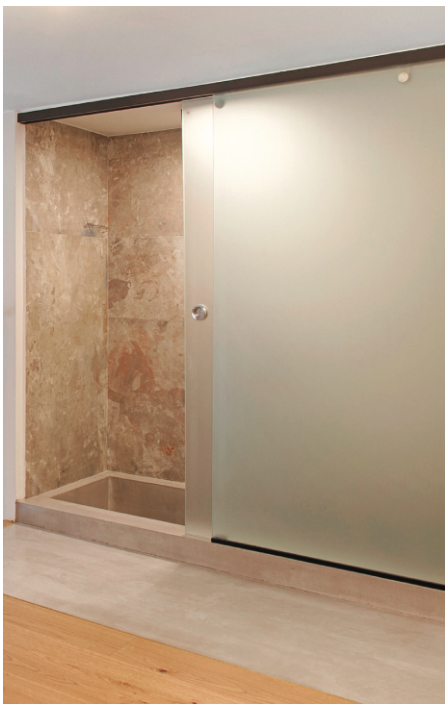

алуминиева релса
врата фикс

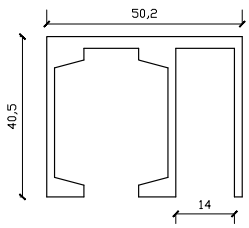
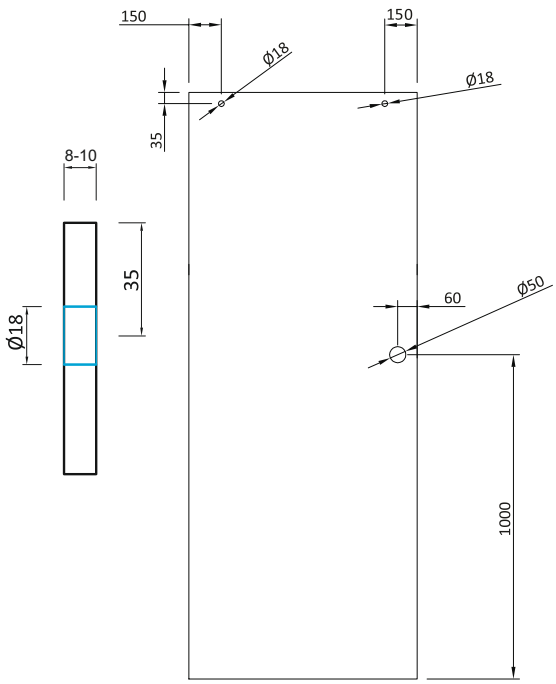
изрязване стъкло